MINOLTA

FS-E II

I LIBRETTO DI ISTRUZIONI

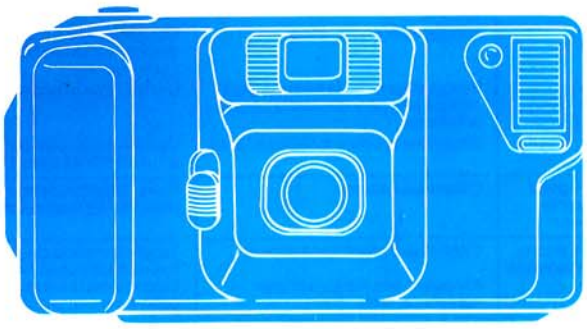

MINOLTA

I 523823 / 7.87
© 1987 by Minolta Handelsgesellschaft m.b.H., Ahrensburg, all rights reserved
Printed in West-Germany

CARATTERISTICHE PRINCIPALI

La Vostra Minolta FS-E II è una compatta 35mm, che grazie alla sua alta tecnologia Vi permette di migliorare la qualità delle Vostre fotografie e semplificare tutte le varie funzioni operative:

- Focus-Free (sempre a fuoco da 1,5m all'infinito)
- Controllo automatico dell'esposizione
- Flash ad intervento automatico
- Impostazione automatica della sensibilità con pellicole DX
- Trasporto pellicola completamente automatico
  - . Avanzamento automatico al primo fotogramma
  - . Trascinamento automatico
  - . Riavvolgimento automatico
  - . Arresto automatico a fine riavvolgimento

Per meglio conoscere la Vostra fotocamera e per ottenere ottimi risultati fin dall'inizio, leggete queste istruzioni attentamente.

Se avete qualche problema, contattate il Vostro negoziante di fiducia o direttamente il distributore Minolta per il territorio nazionale.

IDENTIFICAZIONE DELLE PARTI

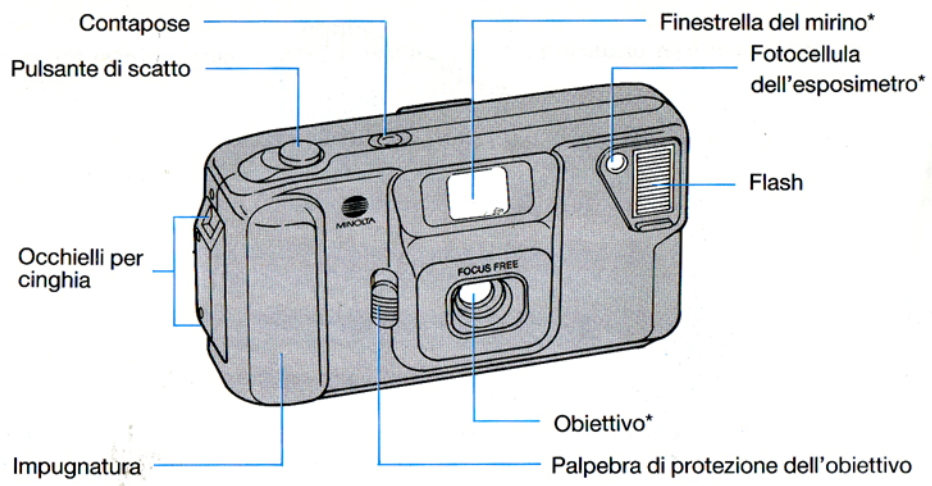

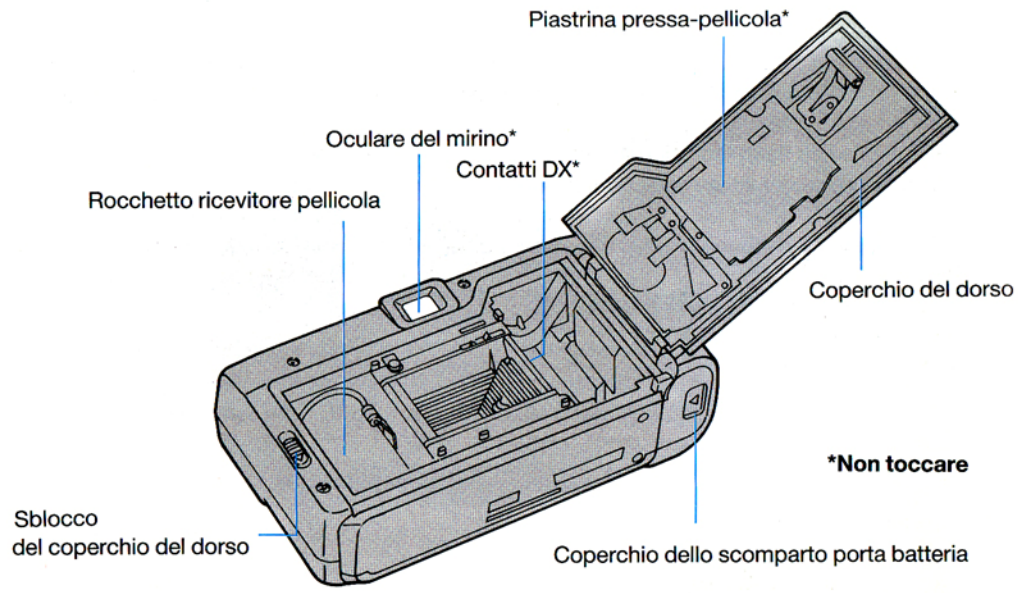

CINGHIA

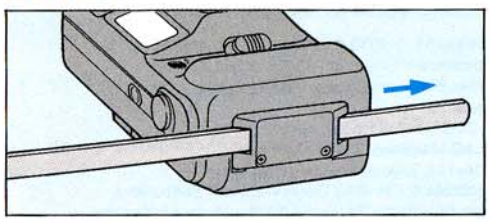

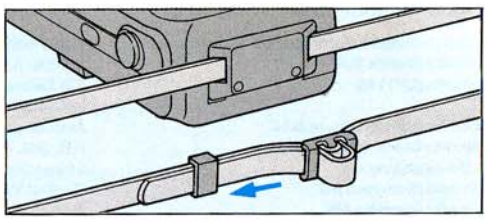

Fissate la cinghietta sulla fotocamera nel modo indicato per una maggior comodità e sicurezza.

ALIMENTAZIONE

Pile

La FS-E II è alimentata da 2 pile AA da 1,5V. E' raccomandato l'uso di pile alcaline o al Nichel-Cadmio. L'uso di pile al carbonio zinco è sconsigliato.

Inserimento delle batterie

1. Aprite il coperchio dello scomparto porta batterie.

2. Inserite le due pile AA da 1,5V nell'apposito scomparto come da figura, avendo cura che i poli + e – siano posizionati in modo corretto (come indicato sulla parte interna del coperchio). Chiudete quindi il coperchietto.

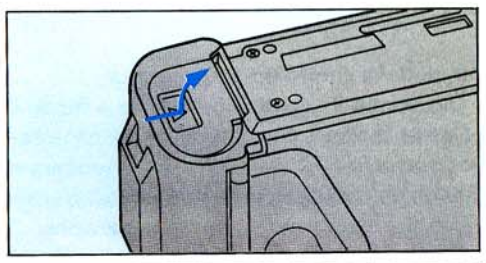

Indicazioni di batterie in via di esaurimento

Le batterie dovranno essere sostituite nei seguenti casi:

- Quando l'otturatore non scatta
- Se il trasporto o il riavvolgimento della pellicola si arrestano senza motivo durante il funzionamento
- Se il tempo di ricarica del flash richiede più di: Con batterie AA: 10 sec.

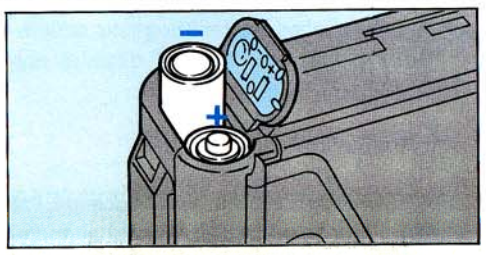

Precauzioni riguardanti l'uso delle batterie

- Non lasciate mai le batterie alla portata di bambini
- Tenete sempre ben puliti i contatti delle batterie
- Non usate mai batterie di marca o età diversa insieme.

PELLICOLA

Si possono usare solo pellicole 35mm. E' consigliato l'uso di pellicole negative da 100 o 400 ISO DX (accertarsi che la sigla DX sia stampata sulla confezione della pellicola), in quanto la fotocamera imposta automaticamente la sensibilità.

- Se usate pellicole non DX la fotocamera imposterà automaticamente, comunque e sempre 100 ISO.
- Qualora usiate pellicole DX inferiori a 400 ISO la FS-E II imposterà 100 ISO, con pellicole invece superiori a 400 ISO imposterà 100 ISO.
- Caricatori da 72 pose e pellicole Polaroid instant non possono essere usate.
- Se il flash non è carico, il LED verde nel mirino non comparirà mentre si preme leggermente il pulsante di scatto.

INSERIMENTO DELLA PELLICOLA

1. Aprite il coperchio del dorso

- Prima dell'apertura controllate che il contapose indichi "0".

2. Inserite il caricatore nello scomparto porta pellicola

3. Allungate l'estremità della pellicola fino a portarla sul rocchetto di ricevimento facendo attenzione che sia ben tesa tra le guide. Nel caso in cui aveste allungato troppo la pellicola, reinserite nel caricatore la parte in eccesso.

4. Chiudete il coperchio del dorso. La pellicola avanzerà automaticamente al primo fotogramma. Quando il contapose indicherà "1", potrete fotografare.

- Qualora il contapose continuasse ad indicare "0", riaprite il coperchio del dorso e ripetete le operazioni indicate nei punti da 2 a 4.

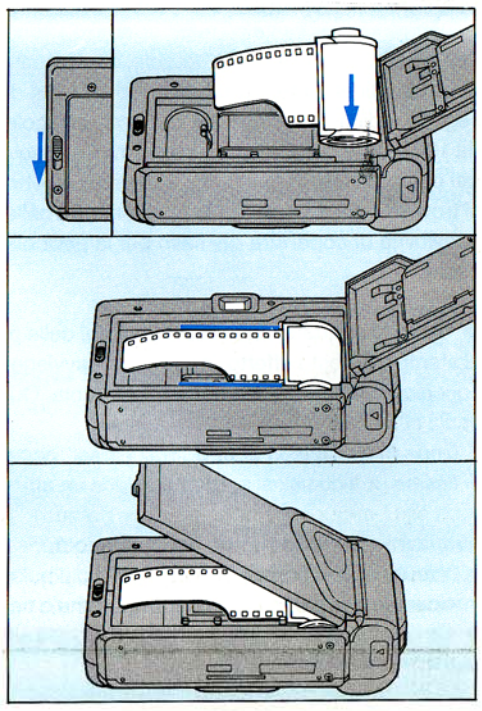

ATTENZIONE:

Caricate sempre la fotocamera all'ombra e mai in luce solare diretta.

COME FOTOGRAFARE

Palpebra di protezione dell'obiettivo

Quando la palpebra di protezione dell'obiettivo è chiusa, la fotocamera è spenta. Per fotografare, aprite perciò per prima cosa lo sportellino. Richiudetelo non appena terminato di fotografare per proteggere l'obiettivo ed evitare esposizioni accidentali.

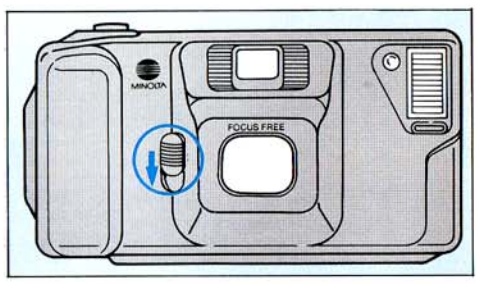

Come impugnare la fotocamera

Per la massima stabilità quando fotografate, vi consigliamo di impugnare la fotocamera come indicato qui sopra. Controllate sempre che l'obiettivo, il flash, le finestrelle dell'autofocus e la cellula dell'esposimetro non siano coperte dalle vostre mani, dalla cinghietta della fotocamera, ecc. Per fotografare con la fotocamera in verticale, il flash dovrà essere tenuto in alto.

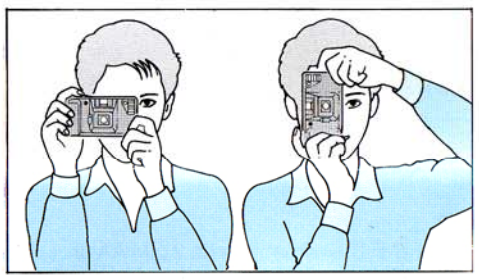

Soggetto al centro del fotogramma

Inquadrate il soggetto e premete a fondo il pulsante di scatto per fotografare. Se necessario (in condizioni di luce scarsa) il flash entrerà in funzione automaticamente senza il vostro intervento, per assicurare la corretta esposizione.

Dopo aver scattato, togliete il dito indice dal pulsante. Per migliori risultati il soggetto dovrebbe trovarsi ad almeno 1,5m di distanza dall'obiettivo.

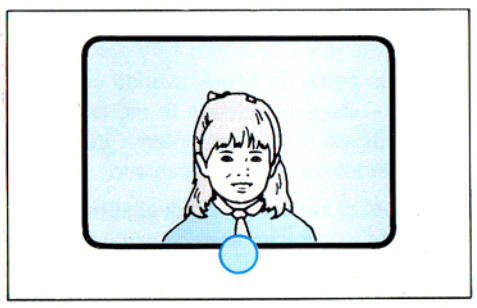

Se il LED verde nel mirino non si accende, l'otturatore è bloccato e quindi dovrete attendere qualche secondo per permettere al flash di caricarsi. Tenete il Vostro dito leggermente premuto sul pulsante di scatto fino a che nel mirino apparirà il LED verde. Quindi togliete il dito dal pulsante per poi premerlo a fondo per scattare la fotografia.

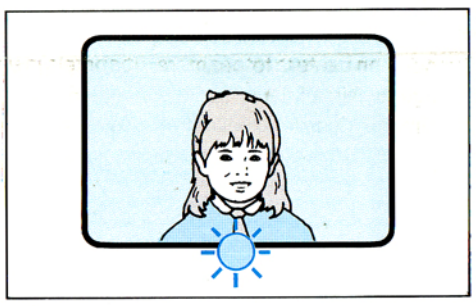

NOTA

- Il tempo di ricarica del flash dipende dalle condizioni delle batterie che state utilizzando. Se usate una batteria nuova al litio, la ricarica del flash richiede normalmente meno di 1,2 secondi, mentre con batterie alcaline al manganese richiede in genere 1,8 secondi.
- Se nel mirino non appare il LED verde, nonostante premiate leggermente il pulsante di scatto, l'otturatore della fotocamera non funziona.
- La portata del flash varia secondo la sensibilità ISO della pellicola. Per controllare la portata del flash con le pellicole da 100 o da 400 ISO, fate riferimento alla tabella qui accanto.
- Se la pellicola non avanza più e l'otturatore si blocca prima della fine della pellicola, sostituite le batterie. NON APRITE IL COPERCHIO DEL DORSO.

In condizioni di scarsa luminosità

Quando è necessario, negli interni o prima dell'alba o dopo il tramonto del sole, il flash scatta automaticamente. La tabella riportata qui di seguito indica la portata del flash con pellicole da 100 o da 400 ISO. Per ottenere i migliori risultati possibili, fate in modo che il vostro soggetto si trovi sempre ad una distanza che rientra nelle possibilità di copertura del flash per la pellicola usata.

100 ISO	400 ISO
1,5–3,3m	1,5–6,6m

- Quando scattate con il flash gli occhi delle persone inquadrate possono risultare rossi in fase di stampa. Questo effetto "occhi rossi" avviene quando la luce del flash si riflètte nella retina dell'occhio impressionando quindi la pellicola. Questo effetto è più accentuato nei soggetti con gli occhi blu e in condizioni di luce scarsa.

Onde minimizzare l'effetto "occhi rossi" accendete tutte le luci possibili e chiedete al soggetto di fissare una qualsiasi sorgente di luce un attimo prima che scattiate la fotografia.

Avanzamento automatico della pellicola

Dopo aver fotografato, togliete il dito dal pulsante di scatto. La fotocamera farà avanzare automaticamente la pellicola di un fotogramma e nel contapose comparirà il numero successivo.

- Se l'avanzamento della pellicola si arresta senza motivo, sostituite le batterie. NON APRITE IL COPERCHIO DEL DORSO.

Riavvolgimento automatico

Quando l'ultimo fotogramma della pellicola è stato esposto, la fotocamera riavvolge automaticamente la pellicola e, quando questa è terminata, il motore si spegne e nel contapose compare la lettera "0". Aprite allora il coperchio del dorso ed estraete la pellicola.

- Se il motore del riavvolgimento si blocca prima che il contapose sia tornato su "0", sostituite le batterie. NON APRITE IL COPERCHIO DEL DORSO.
- Durante e a fine riavvolgimento della pellicola, l'otturatore non funziona.

GUIDA ALL'INDIVIDUAZIONE DI POSSIBILI ERRORI

Problema	Causa	Soluzione
La fotografia è completamente sfocata	La fotocamera è stata mossa accidentalmente.	Tenete ben ferma la fotocamera e premete il pulsante di scatto con delicatezza.
Il soggetto è fuori fuoco	Le finestrelle dell'autofocus sono ostruite.	Tenete ben lontane le mani, la cinghietta della fotocamera ed altri oggetti vari.
	Il soggetto è troppo vicino.	Controllate che il soggetto si trovi ad una distanza dalla fotocamera di almeno 0,52m con l'obiettivo standard e di 0,62m con l'obiettivo tele.
	Il soggetto principale non occupa o occupa solo parzialmente la zona di autofocus.	Usate il blocco della messa a fuoco.
	Situazione speciale di messa a fuoco.	Usate il blocco della messa a fuoco su un altro soggetto situato ad una distanza uguale.
L'immagine è poco chiara o presenta zone nebulose.	L'obiettivo è sporco	Pulite l'obiettivo nel modo indicato nel paragrafo "Cura e manutenzione dell'apparecchio".
L'immagine è troppo scura o non è completa.	L'obiettivo o il flash sono coperti.	Tenete le mani, la cinghietta e gli altri eventuali oggetti ben lontani da flash e obiettivo.
	Il soggetto non rientra nell'area coperta dal flash.	In condizioni di scarsa luminosità, fate attenzione che il soggetto si trovi ad una distanza adeguata per l'uso del flash.
Il soggetto è troppo scuro.	Il soggetto è in controluce o presenta uno sfondo luminoso (una finestra o una distesa innevata).	Fotografate con il sole dietro le vostre spalle o di fianco, oppure sistemate il soggetto contro uno sfondo più scuro.
L'otturatore non scatta.	La palbebra di protezione dell'obiettivo è chiusa.	Apritela.
	Il flash non è carico.	Togliete il dito dal pulsante di scatto ed attendete che il flash si carichi.
	Le batterie sono scariche.	Sostituitele.

MANUTENZIONE E CURA DELL'APPARECCHIO

- Se l'obiettivo dovesse sporcarsi, spolveratelo delicatamente con un pennellino. Se necessario, inumidite una cartina per la pulizia degli obiettivi con una goccia di liquido speciale e strofinate delicatamente l'obiettivo. Non toccate mai le superfici dell'obiettivo con le dita.
- Non pulite mai il corpo macchina con alcool o con solventi chimici. Se necessario, strofinatelo delicatamente con un panno morbido ed asciutto.
- Fate attenzione a non far prendere colpi alla fotocamera e non lasciatela mai in un ambiente troppo caldo o umido, come ad esempio nel baule dell'auto.
- Al freddo, le prestazioni della fotocamera diminuiscono. Quando la temperatura è molto bassa, tenete perciò la fotocamera al caldo, in tasca o sotto al cappotto, e portate sempre con voi una serie di batterie di ricambio. Non portate poi la fotocamera da un luogo freddo ad uno caldo troppo rapidamente perchè la condensa formata all'interno potrebbe impedirne il corretto funzionamento.
- Fate attenzione a non bagnare la fotocamera. Se dovesse penetrare dell'acqua all'interno della fotocamera, le parti meccaniche dell'apparecchio potrebbero venire danneggiate irreparabilmente.
- Quando non usate la fotocamera, riponetela in un luogo fresco ed asciutto, lontano dalla polvere e da agenti chimici dannosi. Se pensate di non utilizzarla per un periodo di tempo superiore alle due settimane, ricordatevi di estrarre sempre le batterie dall'apparecchio. Se pensate poi di non usarla a lungo, riponetela in un contenitore a chiusura ermetica con un prodotto essicante come il silica gel.
- Per qualunque dubbio o eventuali ulteriori chiarimenti, non esitate a contattare il vostro negoziante di fiducia oppure scrivete al distributore Minolta per la vostra zona.
- Per un servizio di assistenza più rapido, prima di spedire la fotocamera per eventuali riparazioni, rivolgetevi al più vicino centro di assistenza autorizzato Minolta.

CARATTERISTICHE TECNICHE

Tipo di apparecchio: fotocamera compatta 35mm completamente automatica.
Obiettivo: Minolta 35mm F4.5
Messa a fuoco: Free-Focus (sempre a fuoco da 1,5m all'infinito)
Tipo di esposizione: media ponderata con prevalenza al soggetto; esposizione automatica programmata (AE), gamma da EV 9.6 a EV 16.2 a 100 ISO.
Impostazione della sensibilità pellicola: Automatica con pellicole DX 100/400 ISO; per pellicole non DX l'impostazione sarà sempre e comunque au 100 ISO.
Trasporto della pellicola: aggancio automatico, avanzamento automatico al primo fotogramma, trascinamento automatico, riavvolgimento e stop automatici.
Controllo del flash: attivazione automatica; il flash scatta automaticamente in condizioni di luce scarsa; l'otturatore resta bloccato per il tempo necessario al flash di caricarsi; il LED verde appare nel mirino quando il flash è carico.
Tempi di ricarica flash: con pile alcaline 2 sec. circa; con pile al Nichel-Cadmio 1,2 sec. circa.
Mirino: a riquadro luminoso con LED verde (pronto flash). Ingrandimento 0,5X.
Alimentazione: 2 pile alcaline AA da 1,5V oppure 2 pile Nichel-Cadmio da 1,2V.
Prestazioni delle pile: con pile Alcaline 20 rullini; con pile al Nichel-Cadmio 15 rullini (secondo i controlli standard eseguiti da Minolta in condizioni normali di temperatura con pellicola da 24 pose e utilizzando il flash nel 50% degli scatti).
Dimensioni: 129 × 69,5 × 47mm
Peso: 210gr (senza pile)

Le caratteristiche indicate possono essere soggette a modifiche senza preavviso alcuno.

Minolta Camera Co., Ltd.	**30, 2-Chome, Azuchi, Higashi-Ku, Osaka 541, Japan**
Minolta Camera Handelsgesellschaft m.b.H.	Kurt-Fischer-Straße 50, D-2070 Ahrensburg, West Germany
Minolta France S.A.	357 bis, rue d'Estienne d'Orves, 92700 Colombes, France
Minolta (UK) Ltd.	1-3 Tanners Drive, Blakelands North, Milton Keynes, MK 14 5BU, England
Minolta Austria Ges. m.b.H.	Amalienstraße 59-61, A-1131 Wien, Austria
Minolta Camera Benelux B.V.	P.B. 264, 3600 AG Maarssen, The Netherlands
Belgium Branch	Stenen Brug 115-117, 2200 Antwerpen, Belgium
Minolta (Schweiz) AG	Riedhof V, Riedstraße 6, CH-8953 Dietikon-Zürich, Switzerland
Minolta Svenska AB	Brännkyrkagatan 64, Box 17074, S-104 62 Stockholm 17, Sweden
Minolta Corporation	
Head Office	101 Williams Drive, Ramsey, New Jersey 07446, U.S.A.
Los Angeles Branch	3105 Lomita Boulevard, Torrance, CA 90505, U.S.A.
Chicago Branch	3000 Tollview Drive, Rolling Meadows, IL 60008, U.S.A.
Atlanta Branch	5904 Peachtree Corners East, Norcross, GA 30071, U.S.A.
Minolta Canada Inc.	
Head Office	1344 Fewster Drive, Mississauga, Ontario L4W 1A4, Canada
Montreal Branch	376 Rue McArthur, St. Laurent, Quebec H4T 1X8, Canada
Vancouver Branch	105-3830 Jacombs Road, Richmond, British Columbia V6V IY6 Canada
Minolta Hong Kong Ltd.	Room 208, Eastern Centre, 1065 King's Road, Quarry Ray Hong Kong
Minolta Singapore (Pte) Ltd.	10, Teban Gardens Crescent, Singapore 2260